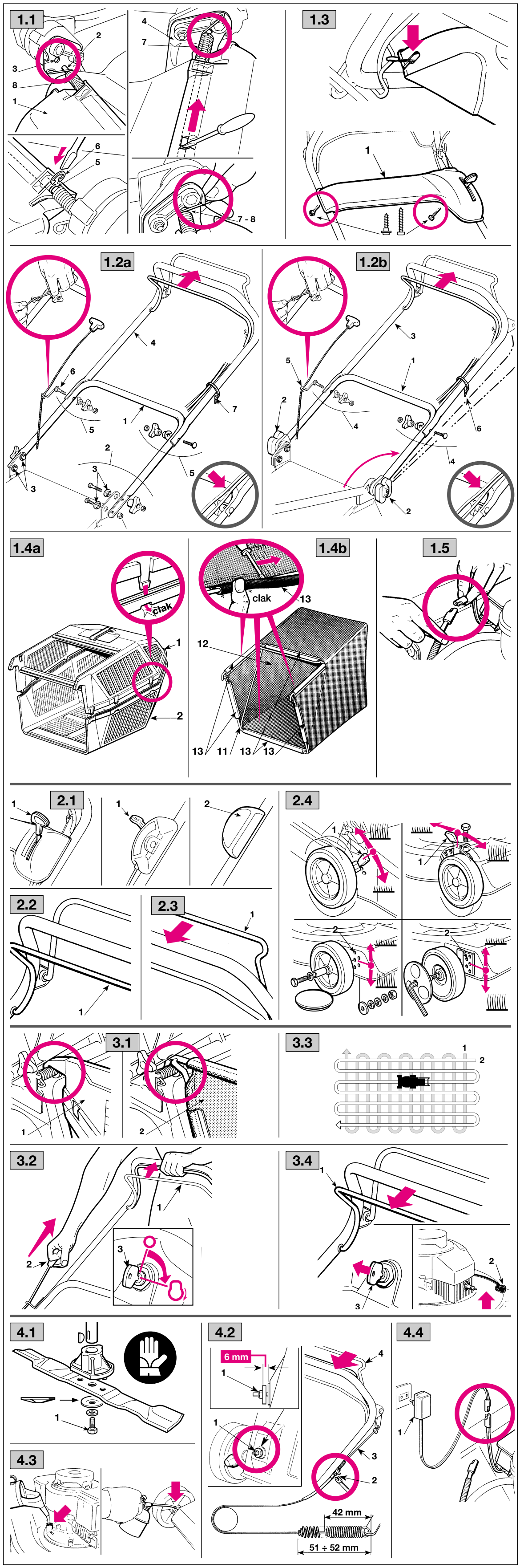

FR NORMES D'UTILISATION

1. ACHEVER LE MONTAGE

REMARQUE – La machine peut être fournie avec certains composants déjà montés.

1.1 Pour monter le pare-pierres (1), faire sortir l'extrémité gauche de l'axe (2) et l'introduire dans le trou du support gauche (3) du carter de coupe.
Aligner l'autre extrémité de l'axe dans le trou correspondant du support droit (4) et, à l'aide d'un tournevis, pousser l'axe dans le trou jusqu'à rendre accessible la rainure (5).
Introduire dans la rainure l'anneau élastique (6) et accrocher les ressorts droit (7) et gauche (8), comme il est indiqué.

1.2a Guidon type "A" - sans réglage de la hauteur-
Insérer la partie inférieure du guidon (1) dans les supports latéraux du carter de coupe, en la fixant à l'aide de la visserie (2) fournie à cet effet, en veillant à positionner correctement les rondelles de centrage (3).
Monter la partie supérieure (4) en utilisant la visserie (5) fournie à cet effet, en veillant á positionner correctement le crochet (6) de guidage de fil du lanceur.
Fixer les câbles des commandes en utilisant les colliers (7).

1.2b Guidon type "B" - avec réglage de la hauteur -
Remettre en position de marche la partie inférieure du guidon (1), préalablement montée, et bloquer en serrant les poignées inférieures (2).
Monter la partie supérieure (3) en utilisant la visserie (4) fournie à cet effet et veiller à positionner correctement le crochet (5) de guidage de fil du lanceur.
Fixer les câbles des commandes en utilisant les colliers (6).
Il est possible, en desserrant les poignées (2), de régler le guidon sur trois hauteurs différentes.

1.3 Monter le tableau de bord (1) en suivant l'ordre indiqué.

1.4a Dans le case du bac rigide: assembler les parties (1) et (2) du bac en s'assurant que les fixations sont correctement encliquetées au fond de leur logement.

1.4b En cas de sac en toile: introduire le bâti (11) dans le bac (12) et accrocher tous les profils en plastique (13) à l'aide d'un tournevis, comme il est indiqué sur la figure.

1.5 Pour les modèles équipés d'un démarreur électrique, connecter le fil de batterie au connecteur du câblage électrique de la tondeuse.

2. DESCRIPTION DES COMMANDES

2.1 L'accélérateur (si présent) est commandé par le levier (1). Les positions du levier sont indiquées sur l'étiquette correspondante. Certains modèles prévoient un moteur à régime fixe où l'accélérateur n'est pas nécessaire (2).

2.2 Le frein de lame est actionné par le levier (1) qui devra toujours être maintenu contre le guidon pour le démarrage et pendant le fonctionnement de la tondeuse.
Le moteur s'arrête dès que le levier est relâché.

2.3 Pour les modèles autopropulsés, l'avancement de la tondeuse est obtenu lorsque le levier (1) est poussé contre le guidon. La machine cesse d'avancer lorsque le levier est relâché.

2.4 La hauteur de coupe souhaitée est obtenue en agissant sur les leviers prévus à cet effet (1).
Sur certains modèles, cette hauteur est obtenue en positionnant les roues dans le trou correspondant (2). Les quatre roues devront être réglées à la même hauteur.
LA LAME NE DOIT PAS ÊTRE ENGAGÉE PENDANT L'OPÉRATION DE RÉGLAGE.

3. TONTE DE L'HERBE

3.1 Soulever le pare-pierres et bien accrocher le bac rigide (1) ou le sac en toile (2), comme illustré sur les figures correspondantes.

3.2 Pour le démarrage, lire attentivement les instructions données dans le manuel d'utilisateur du moteur, puis tirer le levier de frein de lame (1) contre le guidon et tirer sur la poignée du lanceur (2).
Pour les modèles équipés d'un démarreur électrique, tourner la clé de contact (3).

3.3 La pelouse aura un plus bel aspect si elle est toujours tondue à la même hauteur et dans les deux sens perpendiculaires alternativement.

3.4 Lorsque le travail est terminé, relâcher le levier (1) du frein de lame et débrancher le capuchon de la bougie (2). Enlever la clé de contact (3) pour les modèles qui en sont équipés.
ATTENDRE L'ARRÊT DE LA LAME avant d'effectuer toute intervention sur la tondeuse.

4. ENTRETIEN ORDINAIRE

IMPORTANT – Il est indispensable d'effectuer des opérations d'entretien régulières et soignées pour maintenir pendant longtemps les niveaux de sécurité et les performances originelles de la machine.

1) Porter des gants de travail résistants avant d'effectuer toute intervention de nettoyage, d'entretien ou bien de réglage sur la machine.
2) Après chaque coupe il faut laver la machine soigneusement à l'eau ; enlever les détritus de gazon et la boue qui se sont accumulés à l'intérieur du châssis, pour éviter qu'en séchant ils ne rendent le prochain démarrage particulièrement difficile.
3) Il est possible que la peinture de la partie interne du châssis se détache au cours du temps à cause de l'action abrasive du gazon coupée ; dans ce cas il faut intervenir rapidement en faisant des retouches avec une peinture antirouille, afin de prévenir la formation de la rouille qui entraînerait la corrosion du métal.
4) Au cas où il serait nécessaire d'accéder à la partie inférieure, incliner la machine exclusivement du côté indiqué dans le manuel du moteur, en suivant les instructions relatives.

4.1 S'il est nécessaire d'intervenir sur la lame, la remonter en respectant l'ordre illustré sur la figure; veiller à serrer la vis centrale correctement (1) à un couple de 35 - 40 Nm (3,5-4,0 kgm).

4.2 On obtient la bonne tension de la courroie à l'aide de l'écrou (1), soit en atteignant la mesure indiquée (6 mm).
- Dans le cas des modèles munis d'un ressort, la longueur optimale du ressort (à traction insérée) est de 51-52 mm, réglable à l'aide du réglage (2).
- Dans le cas des modèles sans ressort, le réglage (2) doit être réglé de façon à ce que le fil (3) soit un peu desserré, avec le levier (4) en position de repos.

4.3 Vérifier le niveau d'huile avant l'utilisation et compléter si nécessaire, selon les indications du livret du moteur. Huiler les axes et les articulations des roues.

4.4 Pour recharger une batterie déchargée, la brancher sur le chargeur (1) selon les instructions du manuel d'entretien de la batterie. Si vous prévoyez de ne pas utiliser la tondeuse pendant une longue période, débranchez-la du câblage électrique de la machine en maintenant cependant un bon niveau de charge.

Si vous avez des doutes ou des problèmes de nature quelconque, n'hésitez pas à contacter votre Point d'Après-Vente le plus proche ou votre Revendeur.

IT NORME D'USO

1. COMPLETARE IL MONTAGGIO

NOTA - La macchina può essere fornita con alcuni componenti già montati.

1.1 Per montare il parasassi (1) occorre fare fuoriuscire l'estremità sinistra del perno (2) ed introdurla nel foro del supporto sinistro (3) dello chassis.
Allineare l'altra l'estremità del perno al rispettivo foro del supporto destro (4) e, con l'aiuto di un cacciavite, spingere il perno nel foro fino a rendere accessibile la scanalatura (5).
Inserire nella scanalatura l'anello elastico (6) e agganciare le molle destra (7) e sinistra (8) come indicato.

1.2a Manico tipo "A" – senza regolazione altezza - Montare la parte inferiore del manico (1) ai supporti laterali dello chassis, fissandola mediante la viteria (2) in dotazione, facendo attenzione a posizionare correttamente le rondelle di centraggio (3).
Montare la parte superiore (4) utilizzando la viteria (5) in dotazione, curando il corretto posizionamento della spirale (6) di guida della fune di avviamento.
Fissare i cavi dei comandi utilizzando le fascette (7).

1.2b Manico tipo "B" – con regolazione altezza - Riportare nella posizione di lavoro la parte inferiore del manico (1), già premontata, e bloccarla tramite le manopole inferiori (2).
Montare la parte superiore (3) utilizzando la viteria (4) in dotazione, curando il corretto posizionamento della spirale (5) di guida della fune di avviamento.
Fissare i cavi dei comandi utilizzando le fascette (6).
Allentando le manopole (2) è possibile regolare il manico a tre diverse altezze.

1.3 Montare il cruscotto (1) seguendo le sequenze indicate.

1.4a Nel caso di sacco rigido: montare le due parti (1) e (2), avendo cura di inserire a fondo gli agganci nelle sedi, fino ad avvertire lo scatto.

1.4b Nel caso di sacco in tela: introdurre il telaio (11) nel sacco (12) e agganciare tutti i profili in plastica (13), aiutandosi con un cacciavite, come indicato nella figura.

1.5 Nei modelli provvisti di avviamento elettrico, collegare il cavo della batteria al connettore del cablaggio generale del rasaerba.

2. DESCRIZIONE DEI COMANDI

2.1 L'acceleratore (se è previsto) è comandato dalla leva (1). Le posizioni della leva sono indicate dalla relativa targhetta. Su alcuni modelli è previsto un motore a regime fisso, senza necessità di acceleratore (2).

2.2 Il freno della lama è comandato dalla leva (1), che dovrà essere tenuta contro il manico per l'avviamento e durante il funzionamento del rasaerba. Il motore si arresta al rilascio della leva.

2.3 Nei modelli con trazione, l'avanzamento del rasaerba avviene con la leva (1) spinta contro il manico. Il rasaerba smette di avanzare al rilascio della leva.

2.4 La regolazione dell'altezza di taglio si effettua per mezzo delle apposite leve (1).
Su alcuni modelli, questa regolazione si ottiene posizionando le ruote nel foro corrispondente (2).
Le quattro ruote dovranno essere regolate alla medesima altezza. ESEGUIRE L'OPERAZIONE A COLTELLO FERMO.

3. TAGLIO DELL'ERBA

3.1 Sollevare il parasassi e agganciare correttamente il sacco rigido (1) o il sacco in tela (2) come indicato nelle rispettive figure.

3.2 Per l'avviamento, seguire le indicazioni del libretto del motore, quindi tirare la leva del freno della lama (1) contro il manico e dare un deciso strappo dalla manopola della fune di avviamento (2).
Nei modelli provvisti di avviamento elettrico, ruotare la chiave di contatto (3).

3.3 L'aspetto del prato sarà migliore se i tagli saranno effettuati sempre alla stessa altezza e alternativamente nelle due direzioni.

3.4 Al termine del lavoro, rilasciare la leva (1) del freno e scollegare il cappuccio della candela (2).
Nei modelli che ne sono provvisti, togliere la chiave di contatto (3).
ATTENDERE L'ARRESTO DELLA LAMA prima di effettuare qualsiasi tipo di intervento

4. MANUTENZIONE ORDINARIA

IMPORTANTE – La manutenzione regolare e accurata è indispensabile per mantenere nel tempo i livelli di sicurezza e le prestazioni originali della macchina.

1) Indossare robusti guanti da lavoro prima di ogni intervento di pulizia, manutenzione o regolazione sulla macchina.
2) Lavare accuratamente la macchina con acqua dopo ogni taglio; rimuovere i detriti d'erba e il fango accumulati all'interno dello chassis per evitare che, disseccandosi, possano rendere difficoltoso il successivo avviamento.
3) La verniciatura della parte interna dello chassis può staccarsi nel tempo per l'azione abrasiva dell'erba tagliata; in questo caso, intervenire tempestivamente ritoccando la verniciatura con una pittura antiruggine, per prevenire la formazione di ruggine che porterebbe alla corrosione del metallo.
4) Nel caso fosse necessario accedere alla parte inferiore, inclinare la macchina esclusivamente dal lato indicato sul libretto del motore, seguendo le relative istruzioni.

4.1 Nel caso di interventi sul coltello, rimontarlo seguendo la sequenza indicata nella figura, facendo attenzione a serrare la vite centrale (1) al valore di 35-40 Nm (3,5-4,0 kgm).

4.2 La giusta tensione della cinghia si ottiene per mezzo del dado (1), fino ad ottenere la misura indicata (6 mm).
- Nei modelli che ne sono provvisti, la lunghezza ottimale della molla (a trazione inserita) è di 51-52 mm, regolabile tramite il registro (2).
- Nei modelli senza molla, il registro (2) deve essere regolato in modo che il filo (3) risulti leggermente allentato, con la leva (4) a riposo.

4.3 Controllare il livello dell'olio e rabboccare secondo le indicazioni del libretto del motore. Oliare i perni e le articolazioni delle ruote.

4.4 Per ricaricare una batteria scarica, collegarla al carica batterie (1) secondo le istruzioni del libretto di manutenzione della batteria. Se si prevede di non utilizzare il rasaerba per un lungo periodo, scollegare la batteria dal cablaggio del motore, assicurando comunque un buon livello di carica.

In caso di qualsiasi dubbio o problema, non esitate a contattare il Servizio Assistenza più vicino o il Vostro Rivenditore.

EN STANDARDS OF USE

1. FINISH ASSEMBLY

NOTE – The machine can be supplied with some of the components already fitted.

1.1 To mount the stone-guard (1), the left end of the pin (2) must be pushed through and then inserted in the hole of the left-hand (3) on the chassis.
Line up the other end of the pin with the relative hole in the right-hand support (4). Using a screwdriver, push the pin into the hole so that the groove (5) can be reached. Fit the snap ring (6) into the groove and hook on the right (7) and left (8) springs, as shown.

1.2a **Handle type "A" - without height adjustment -** Attach the lower part of the handle (1) to the side supports on the chassis. Secure it using the screws (2) supplied, making sure that the centring washers (3) are positioned correctly.
Attach the upper part (4) using the screws (5) supplied, ensuring that the spiral (6) of the starter cable is in the correct position.
Attach the control cables using the clips (7).

1.2b **Handle type "B" - with height adjustment -** Return the lower part of the pre-fitted handle (1) to its working position and lock into place using the lower knobs (2).
Attach the upper part (3) using the screws (4) supplied, ensuring that the spiral (5) of the starter cable is in the correct position.
Attach the control cables using the clips (6).
By loosening the knobs (2) the handle can be set at three different heights.

1.3 Assemble the dashboard (1) following the steps shown.

1.4a **For a rigid grass-catcher,** assemble the two parts (1) and (2), making sure that the hooks are fully clicked into position.

1.4b **For a cloth grass-catcher,** insert the frame (11) into the sack (12) and attach the plastic bars (13) using a screwdriver, as shown in the drawing.

1.5 On models with an electric starter, connect the battery cable to the lawnmower's general cable connection.

2. DESCRIPTION OF CONTROLS

2.1 The throttle (where fitted) is controlled by the lever (1) and positioned as shown on the relative plate.
Some models have a fixed speed, and therefore no need of a throttle (2).

2.2 The blade brake is controlled by the lever (1), which should be held against the handle when starting and using the lawnmower. The engine stops when the lever is released.

2.3 In power-driven models, draw the lever (1) towards the handle for forward movement. The lawnmower stops moving forward when the lever is released.

2.4 The cutting height is adjusted using the levers (1). On some models, this adjustment is made by fitting the wheels into the required holes (2). The four wheels must be at the same height.

MAKE THIS ADJUSTMENT ONLY WHEN THE BLADE HAS STOPPED MOVING.

3. GRASS CUTTING

3.1 Lift the stone-guard and attach the rigid grass-catcher (1) or cloth grass-catcher (2) correctly as shown in the drawings.

3.2 To start the engine, follow the instructions in the engine booklet and then pull the blade brake lever (1) towards the handle and give a sharp pull on the starter cable knob (2). For models with an electric starter, turn the starter key (3).

3.3 The lawn will look better if it is always cut to the same height and in alternate directions.

3.4 When you have finishing mowing, release the brake lever (1) and disconnect the spark plug cap (2). Remove the starter key (3) (where fitted).
WAIT FOR THE BLADE TO STOP before carrying out any type of work on the machine.

4. ROUTINE MAINTENANCE

IMPORTANT – Regular, careful maintenance is essential for keeping the safety level and original performance of the machine unchanged in time.

1) Wear strong working gloves during any cleaning, maintenance or adjustment operation on the machine.
2) Carefully clean the machines with water after each cut; remove the grass debris and mud accumulated inside the chassis to avoid their drying and thus making the next start-up difficult.
3) The paintwork on the inside of the chassis may peel off in time due to the abrasive action of the cut grass; in this case, intervene promptly by touching up the paintwork using a rustproof paint to prevent the formation of rust that would lead to corrosion of the metal.
4) Should it be necessary to access the lower part, only tilt the machine from the side shown in the engine handbook; following the relative instructions.

4.1 After work has been carried out on the blade, reassemble as shown in the drawing, tightening the central screw (1) to 35-40 Nm (3.5-4.0 kgm).

4.2 By turning the nut (1), adjust the belt's tension to obtain the measurement shown (6 mm).

- For models equipped with the spring, regulate the adjuster (2) to obtain the best length of the spring (with the clutch engaged), which is 51-52 mm.
- For models without the spring, regulate the adjuster (2) so that the cable (3) is slightly loose, with the lever (4) at rest.

4.3 Check the oil level and top up as per the instructions in the engine handbook.
Oil the pins and wheel joints.

4.4 To recharge a flat battery, connect to the battery charger (1) following the instructions in the battery maintenance handbook.
If the machine is to remain inactive for a long period, disconnect the battery leads after making sure that the battery is fully charged.

Should you have any doubts or problems, do not hesitate to contact your nearest Service Centre or your Dealer.

DE GEBRAUCHSANLEITUNG

1. VERVOLLSTÄNDIGUNG DES ZUSAMMENBAUS

ANMERKUNG – Bei der Maschinenauslieferung können einige Komponenten bereits montiert sein.

1.1 Um das Prallblech (1) einzubauen, muss man das linke Ende des Stiftes (2) herausziehen und in die Bohrung des linken Halters (3) des Fahrgestells einführen.
Das andere Ende des Stiftes auf die entsprechende Bohrung des rechten Halters (4) ausrichten, dann den Stift mit Hilfe eines Schraubenziehers so tief in die Bohrung stecken, bis die Nut (5) frei wird.
Den Sprengring (6) in die Nut einsetzen und die Federn rechts (7) und links (8), wie angegeben, einhaken.

1.2a **Griff Typ "A" - ohne Höheneinstellung -** Den unteren Teil des Griffs (1) in die entsprechenden seitlichen Sitzte des Fahrgestells einführen und unter Verwendung der mitgelieferten Schrauben (2) befestigen. Dabei ist darauf zu achten, dass die Zentrierscheiben (3) in der richtigen Lage sitzen.
Unter Verwendung der mitgelieferten Schrauben (5) den oberen Teil (4) des Griffs einbauen und dabei achten, dass die Führungsfeder (6) des Startseils richtig sitzt.
Die Bedienungskabel mit den Kabelschellen (7) befestigen.

1.2b **Griff Typ "B" - mit Höheneinstellung -** Den unteren Teil des bereits vormontierten Griffs (1) in Betriebsstellung bringen und mit Hilfe der unteren Handgriffe (2) blockieren.
Unter Verwendung der mitgelieferten Schrauben (4) den oberen Teil des Griffs (3) einbauen und dabei darauf achten, dass die Spiralfeder (5) der Führung des Startseils richtig sitzt.
Die Bedienungskabel mit den Kabelschellen (6) befestigen.
Durch Lockern der Handgriffe (2) kann man den Griff auf drei verschiedene Höhen einstellen.

1.3 Das Armaturenbrett (1) in der angegebenen Reihenfolge einbauen.

1.4a **Bei fester Fangvorrichtung** die beiden Teile (1) und (2) montieren. Dabei ist darauf zu achten, dass die Verschlußschnallen ganz in ihre Sitze eingeführt werden, bis das Einrasten festgestellt wird.

1.4b **Bei einer Grasfangeinrichtung** aus Stoff ist der Rahmen (11) in den Sack (12) einzuführen und mit Hilfe eines Schraubenziehers sind alle Kunststoffprofile (13) zu verschließen, wie es in der Abbildung angezeigt ist.

1.5 Bei den Modellen mit elektrischem Antrieb, das Kabel der Batterie mit dem Sammler der allgemeinen Verkabelung des Rasenmähers verbinden.

2. BESCHREIBUNG DER BEDIENUNGEN

2.1 Der Gashebel (wenn vorgesehen) wird mit dem Hebel (1) betätigt, dessen Positionen auf der entsprechenden Etikette angezeigt sind.
Bei einigen Modellen ist ein Motor mit fester Drehzahl vorgesehen, der keinen Gashebel benötigt (2).

2.2 Die Messerbremse wird mit dem Hebel (1) betätigt, der zum Einschalten und während des Mähens gegen den Griff gehalten werden muss. Sobald der Hebel losgelassen wird, schaltet der Motor aus.

2.3 Bei den Modellen mit Antrieb erfolgt der Vorschub dadurch, dass der Hebel (1) in Richtung Griff geschoben wird. Beim Loslassen des Hebels kuppelt der Antrieb aus.

2.4 Die Einstellung der Schnitthöhe erfolgt mit Hilfe der dafür bestimmten Hebel (1).
Bei einigen Modellen erhält man diese Einstellung dadurch, dass man die Räder in der entsprechenden Bohrung positioniert (2). Die vier Räder müssen auf dieselbe Höhe eingestellt werden.
DIE OPERATION IST BEI STILLSTEHENDEM SCHNEIDWERKZEUG DURCHZUFÜHREN.

3. MÄHEN DES GRASES

3.1 Das Prallblech hochziehen und die feste Grasfangvorrichtung (1) oder den Fangsack aus Stoff (2) wie in den jeweiligen Abbildungen dargestellt befestigen.

3.2 Zum Anlassen die Anweisungen im Handbuch des Motors befolgen, d.h. den Hebel der Messerbremse (1) gegen den Griff anziehen und das Seil (2) energisch ziehen.
Bei den Modellen mit elektrischem Antrieb den Zündschlüssel (3) betätigen.

3.3 Das Aussehen des Rasens wird schöner, wenn die Schnitte immer in derselben Höhe und alternativ in zwei Richtungen ausgeführt werden.

3.4 Bei Beendigung der Arbeit den Hebel (1) der Bremse lösen und die Kappe der Zündkerze (2) trennen.
Bei den Modellen, die damit nicht versehen sind, den Zündschlüssel (3) herausziehen.
WARTEN SIE BIS DAS MESSER STILLSTEHT bevor Sie irgendeinen Eingriff auf dem Rasenmäher durchführen.

4. REGELMÄßIGE WARTUNG

WICHTIG – Eine regelmäßige und sorgfältige Wartung ist für ein Aufrechterhalten der Sicherheiten und ursprünglichen Leistungen der Maschine unabkömmlich.

1) Vor dem Beginn aller Reinigungs-, Wartungs- oder Einstellarbeiten an der Maschine müssen feste Arbeitshandschuhe angezogen werden.
2) Nach jedem Schneidevorgang muss die Maschine sorgfältig gewaschen werden; Grasreste und Erde, die sich im Chassis angesammelt hat muss entfernt werden, da diese das Anlassen nach dem Eintrocknen erschweren könnten.
3) Die Lackierung im Innenteil des Chassis kann sich im Laufe der Zeit durch den Abrieb des geschnittenen Grases lösen, hier müssen rechtzeitig Nachbesserungsarbeiten ausgeführt werden, um eine Rostbildung zu vermeiden.
4) Falls auf den unteren Teil zugegriffen werden muss, darf die Maschine nur in die Richtung gekippt werden, die in der Bedienungsanleitung des Motors angegeben ist, wobei folgende Anweisungen zu beachten sind.

4.1 Im Falle von Eingriffen am Messer ist dieses in der Reihenfolge, die in der Abbildung angegeben ist, wieder einzubauen. Dabei ist darauf zu achten, dass die Zentralschraube (1) mit einem Wert von 35-40 Nm (3,5-4,0 kgm) festgezogen wird.

4.2 Die richtige Spannung des Treibriemens erzielt man durch Verstellen der Mutter (1), bis man das angezeigte Maß (6 mm) erreicht.

- Bei Modellen mit Feder ist die optimale, mit dem Regler (2) verstellbare Länge der Feder (bei eingeschaltetem Antrieb), 51-52 mm.
- Bei Modellen ohne Feder muss der Regler (2) so eingestellt werden, dass der Draht (3) mit dem Hebel (4) in Ruhestellung leicht gelockert erscheint.

4.3 Den Ölstand prüfen und nach den Anweisungen im Handbuch des Motors nachfüllen.
Bolzen und Gelenke der Räder ölen.

4.4 Zum Aufladen der leeren Batterie ist das dafür bestimmte Batterieladegerät (1) unter Befolgung der Anweisungen im Handbuch der Batterie zu benutzen. Wenn lange Stillstandszeiten vorgesehen sind, ist der Batterieanschluß vom Motor zu trennen. Dennoch muss man sich vergewissern, dass die Batterie einen guten Ladezustand vorweißt.

Im Zweifelsfalle und im Falle notwendiger Klärungen treten Sie mit dem Kundendienst oder Ihrem Verkäufer in Verbindung

NL GEBRUIKSVOORSCHRIFTEN

1. EERST ALLE ONDERDELEN MONTEREN

OPMERKING – De machine kan geleverd worden met enkele reeds gemonteerde elementen.

1.1 De deflector (1) monteren door het linkeruiteinde van de pin (2) eruit te laten komen en het in het gat van de linkersteun (3) van het chassis te steken. Breng het andere uiteinde van de pin op dezelfde hoogte als het gat van de rechtersteun (4) en met behulp van een schroevendraaier duwt u de pin in het gat totdat u bij de groef (5) kunt komen. De elastische ring (6) in de groef brengen en tenslotte de rechter- (7) en de linkerveer (8) zoals aangegeven vasthaken.

1.2a **Handgreep type "A" - zonder verstelling in de hoogte.** - Het onderste gedeelte van de handgreep (1) in de desbetreffende gaten in het chassis doen en met behulp van de meegeleverde schroeven (2) vastmaken, waarbij u erop dient te letten dat de centreerringen (3) op de juiste plaats komen.
Het bovenste gedeelte (4) van de handgreep met behulp van de meegeleverde schroeven (5) vastmaken, waarbij u erop dient te letten dat de geleidespiraal (6) van de aantrekkabel op de juiste plaats komt.
De stuurkabels met behulp van de klemmetjes (7) vastmaken

1.2b **Handgreep type "B" - met verstelling in de hoogte.** - Het onderste gedeelte van de handgreep (1), die reeds gemonteerd is, weer in de werkstand zetten en met behulp van de onderste knoppen (2) vastzetten.
Het bovenste gedeelte (3) van de handgreep met behulp van de meegeleverde schroeven (4) vastmaken, waarbij u erop dient te letten dat de geleidespiraal (5) van de aantrekkabel op de juiste plaats komt.
De stuurkabels met behulp van de klemmetjes (6) vastmaken. Door de knoppen (2) los te draaien is het mogelijk om de handgreep op drie verschillende hoogtes te zetten.

1.3 Het bedieningspaneel (1) monteren, waarbij u de aangegeven volgorde dient na te leven.

1.4a **Als de machine van een harde zak** is voorzien dient u de beide gedeelten (1) en (2) te monteren, waarbij u erop dient te letten dat de haakjes zo ver mogelijk in de daarvoor bestemde plaats geschoven moeten worden,totdat u klik hoort.

1.4b **Als de machine van een zak van zeildoek** is voorzien dient u het doek (11) in de zak (12) te doen en alle plastic profielen (13) met behulp van een schroevedraaier vast te maken, zoals blijkt uit de afbeelding.

1.5 Bij de modellen die van een elektrisch startmechanisme zijn voorzien, dient u de kabel van de accu op de klem van de algemene bedrading van de grasmaaimachine aan te sluiten.

2. BESCHRIJVING VAN DE BEDIENINGSKNOPPEN

2.1 Het gashendel (indien aanwezig) wordt door middel van de hendel (1) bediend.
De standen van de hendel blijken uit het betreffende plaatje.Sommige modellen beschikken over een motor met een vast toerental, waarbij u geen gaspedaal nodig heebt (2).

2.2 De rem van het mes wordt door de hendel (1) bediend die tegen de handgreep aan getrokken moet worden om de machine te starten en tijdens de werking aangetrokken moet blijven. Als u de hendel los laat slaat de motor af.

2.3 Bij de modellen met tractie kunt u de grasmaaimachine inschakelen door de hendel (1) tegen de handgreep aan te duwen. De grasmaaimachine gaat niet meer vooruit als u de hendel los laat.

2.4 Door middel van de speciale hendels (1) kan de maaihoogte afgesteld worden. Bij sommige modellen kan de maaihoogte afgesteld worden door de wielen in het betreffende gat te doen (2). De hoogte moet voor de vier wielen gelijk zijn.
U MAG DIT ENKEL DOEN ALS HET MES STIL STAAT.

3. MAAIEN VAN HET GRAS

3.1 De deflector optillen en de harde zak (1) of de zak van zeildoek (2) vasthaken zoals blijkt uit de betreffende afbeeldingen.

3.2 Om de machine aan te zetten dient u de aanwijzingen die in het motorboekje vermeld staan zorgvuldig na te leven. Daarna de hendel (1) van de rem van het mes tegen de handgreep aantrekken en een krachtige ruk aan de aantrekkabel (2) geven.
Bij de modellen die van een elektrisch startmechanisme zijn voorzien dient u het contactsleuteltje (3) om te draaien.

3.3 Het gazon zal er mooier uitzien als u het gras steeds op dezelfde hoogte maait en in afwisselende richting.

3.4 Na gebruik van de machine dient u de hendel (1) van de rem los te laten en het kapje van de bougie (2) te verwijderen. Bij de modellen die van een contact zijn voorzien dient u het contactsleuteltje (3) eruit te nemen. WACHTEN TOTDAT HET SNIJSYSTEEM STIL STAAT vóórdat u welke ingreep dan ook verricht.

4. NORMALE ONDERHOUDSBEURT

BELANGRIJK – Een regelmatig en zorgvuldig onderhoud is van wezenlijk belang om de veiligheid en oorspronkelijke prestaties van de machine in stand te houden.

1) Draag sterke werkhandschoenen vóór elke reiniging, onderhoudsbeurt of afstelling van de machine.
2) Was de machine zorgvuldig na elk gebruik; verwijder gras en modder die zich opgehoopt hebben aan de binnenkant van het chassis, om te voorkomen dat deze ter plaatse drogen en de machine de daaropvolgende keer moeilijk gestart wordt.
3) De laklaag aan de binnenkant van het chassis kan mettertijd loskomen door de schurende werking van het gemalen gras; mocht dit voorvallen, werk de laklaag dan tijdig bij met een roestvrije verf, om te voorkomen dat roest ontstaat dat het metaal aantast.
4) Indien het nodig is toegang te hebben tot de onderkant van de machine, wordt de machine uitsluitend overgeheld langs de zijde aangeduid op de handleiding van de motor, volgens de aangegeven instructies.

4.1 Indien u een ingreep op het mes moet verrichten dient u het mes daarna weer op de volgorde die uit de afbeelding blijkt te monteren, waarbij u erop moet letten dat u de schroef in het midden (1) met een waarde van 35 - 40 Nm (3,5 – 4,0 kgm) vastdraait.

4.2 Regel de correcte spanning van de riem met de moer (1), tot de aangegeven maat (6 mm) wordt verkregen.

- Voor de modellen met veer, is de optimale lengte van de veer (met de aandrijving ingeschakeld) 51-52 mm, regelbaar met de stelschroef (2).
- Voor de modellen zonder veer, wordt de stelschroef (2) geregeld om de spanning van de kabel (3) wat te verminderen, met de hendel (4) in ruststand.

4.3 Controleer het oliepeil en vul olie bij waarbij u de aanwijzingen die in het motorinstruktieboekje vermeld staan na moet leven. Olie de pennen en de draaipunten van de wielen.

4.4 Om de accu op te laden dient u de speciale accu-lader (1) te gebruiken, waarbij u de aanwijzingen die in het boekje van de accu staan zorgvuldig moet naleven. Als u de grasmaaier lange tijd niet gebruikt dient u de accu van de motor los te koppelen en te zorgen dat hij altijd geladen blijft.

Bij twijfel of indien iets u niet duidelijk is, wordt contact opgenomen met het dichtstbijzijnd Servicecentrum of de Dealer.

71503741/1

IMPORTANT: Lire attentivement les consignes de sécurité contenues dans le livret du moteur avant de mettre en marche le moteur pour la première fois.
ATTENTION ! Avant de mettre en marche, contrôler le niveau de l'huile.

IMPORTANT: Before starting the motor for the first time, carefully read the instructions as set out in the engine handbook.
CAUTION! Check oil level before starting.

WICHTIG: Ehe der Motor zum ersten Mal in Betrieb gesetzt wird, sind die im Handbuch des Motors enthaltenen Anweisungen aufmerksam zu lesen.
ACHTUNG! Vor der Inbetriebsetzung den Stand des Öls prüfen.

IMPORTANTE: Leggere attentamente le prescrizioni contenute nel libretto del motore, prima di mettere in funzione il motore per la prima volta.
ATTENZIONE! Controllare il livello dell'olio prima dell'avviamento.

BELANGRIJK: De aanwijzingen die in het motorinstrucktieboekje vermeld worden aandachtig doorlezen vooraleerst u de motor voor de eerste maal in gebruik neemt.
OPGELET! Controleer het oliepeil vooraleer de motor in te schakelen.

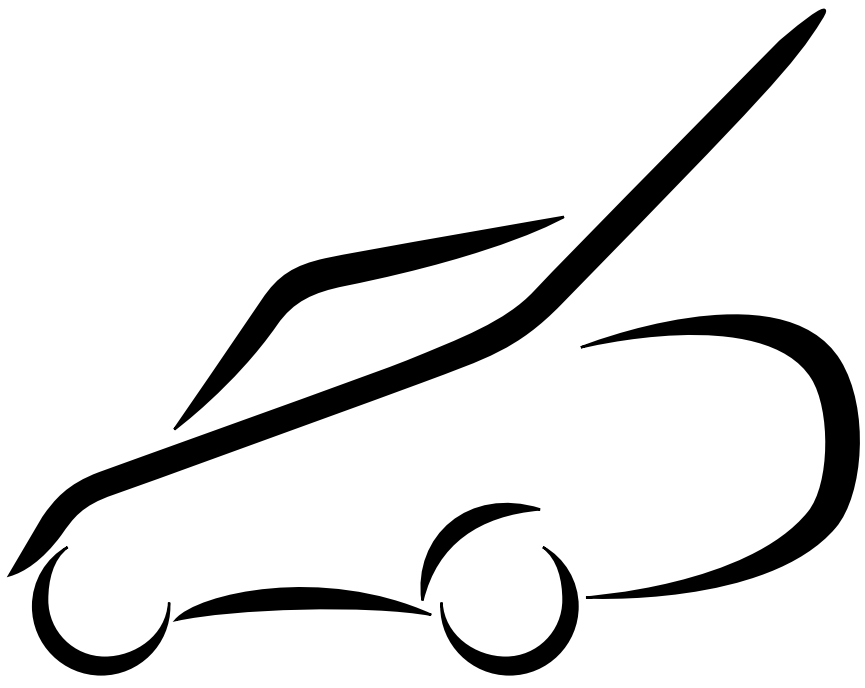

TONDEUSE • LAWN MOWER
RASENMÄHER • RASAERBA
GAZONMAAIER

FR MANUEL D'UTILISATION
EN OPERATOR'S MANUAL
DE GEBRAUCHSANWEISUNG
IT MANUALE DI ISTRUZIONI
NL GEBRUIKERSHANDLEIDING

GGP ITALY SPA • Via del lavoro,6 • **I-31033 Castelfranco Veneto (TV) - ITALY**

CE

Realizzazione: EDIPROM - Bergamo

ETIQUETTE D'IDENTIFICATION DE LA MACHINE
EQUIPMENT IDENTIFICATION LABEL
ETIKETTE FÜR DIE GERÄTE-IDENTIFIKATION
ETICHETTA DI IDENTIFICAZIONE DELLA MACCHINA
IDENTIFICATIEPLAATJE VAN DE MACHINE

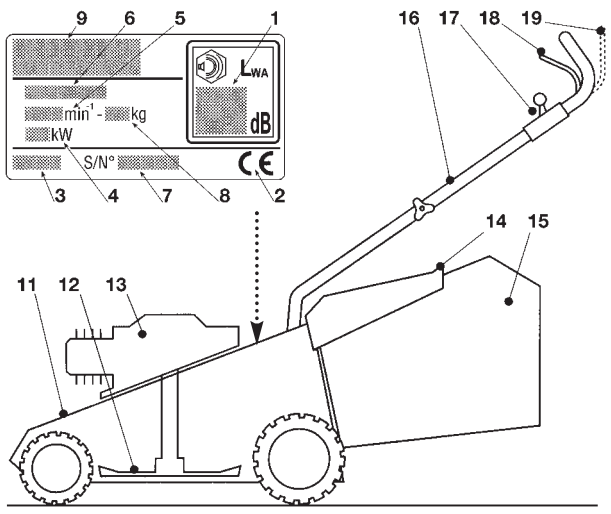

1. Niveau de puissance acoustique selon la directive 2000/14/CE
2. Marquage de conformité, selon la directive 98/37/CEE
3. Année de fabrication
4. Puissance nominale
5. Vitesse d'utilisation du moteur en tours par minute.
6. Type de tondeuse
7. Numéro de série
8. Poids en Kilogrammes (si supérieur à 25 Kg)
9. Nom et adresse du Constructeur

11. Carter de coupe
12. Moteur
13. Lame de coupe
14. Pare-pierres (déflecteur)
15. Sac de ramassage d'herbe
16. Guidon
17. Levier d'accélérateur
18. Levier de frein de lame
19. Levier d'embrayage d'avancement

1. Acoustic power level according to EEC directive 2000/14/CE
2. Mark of conformity according to EEC directive 98/37
3. Year of manufacture
4. Rating
5. Operational motor speed in r.p.m.
6. Lawnmower type
7. Serial number
8. Weight in kg. (if over 25 kg.)
9. Name and address of Manufacturer

11. Chassis
12. Engine
13. Blade
14. Stone-guard
15. Grass-catcher
16. Handle
17. Throttle control
18. Engine brake lever
19. Drive engagement lever

1. Schalleistungspegel gemäß Richtlinie 2000/14/CE
2. Konformitätszeichen gemäß Richtlinie 98/37/EWG
3. Herstellungsjahr
4. Leistung
5. Motor-Drehzahl pro Minute
6. Typ des Rasenmähers
7. Kennummer
8. Gewicht in Kg. (wenn größer als 25 kg.)
9. Name und Anschrift des Herstellers

11. Fahrgestell
12. Motor
13. Schneidwerkzeug (Messer)
14. Prallblech
15. Grasfangeinrichtung
16. Griff
17. Gashebel
18. Hebel der Motorbremse
19. Kupplungshebel

1. Livello potenza acustica secondo la direttiva 2000/14/CE
2. Marchio di conformità secondo la direttiva 98/37/CEE
3. Anno di fabbricazione
4. Potenza nominale
5. Velocità di funzionamento del motore in giri/min
6. Tipo di rasaerba
7. Numero di matricola
8. Peso in Kg (se superiore a 25 Kg)
9. Nome e indirizzo del Costruttore

11. Chassis
12. Motore
13. Coltello (Lama)
14. Parasassi
15. Sacco di raccolta
16. Manico
17. Comando acceleratore
18. Leva freno motore
19. Leva innesto trazione

1. Niveau van de geluidssterke volgens de richtlijn 2000/14/CE
2. EG-merkteken volgens richtlijn 98/37/EG
3. Productiejaar
4. Nominaal vermogen
5. Motortoerental in toeren /min.
6. Type grasmaaier
7. Serienummer
8. Gewicht in kg (als de grasmaaier meer dan 25 kg weegt)
9. Naam en adres van de Fabrikantt

11. Chassis
12. Motor
13. Mes (maaiblad)
14. Deflector
15. Opvangzak
16. Handgreep
17. Versnellingshendel
18. Bedieningshendel rem
19. Bedieningshendel tractie

DESCRIPTIONS DES SYMBOLES QUI APPARAISSENT SUR LES COMMANDES (là où ils sont prévus)
DESCRIPTION OF THE SYMBOLS SHOWN ON THE CONTROLS (where present)
BESCHREIBUNG DER SYMBOLE AN DEN STEUERHEBELN (wo vorgesehen)
DESCRIZIONE DEI SIMBOLI RIPORTATI SUI COMANDI (dove previsti)
BESCHRIJVING VAN DE SYMBOLEN AANGEGEVEN OP DE BEDIENINGEN (indien voorzien)

1. Lent	1. Slow	1. Langsam	1. Lento	1. Langzaam
2. Rapide	2. Fast	2. Schnell	2. Veloce	2. Snel
3. Starter	3. Choke	3. Starter	3. Starter	3. Choke
4. Arrêt du moteur	4. Engine stop	4. Motor Stillstand	4. Arresto motore	4. Motor stoppen
5. Traction insérée	5. Transmission engaged	5. Eingeschalteter Antrieb	5. Trazione inserita	5. Aandrijving ingeschakeld
6. 1. vitesse	6. 1. speed	6. 1. Geschwindigkeit	6. 1. velocità	6. 1. snelheid
7. 2. vitesse	7. 2. speed	7. 2. Geschwindigkeit	7. 2. velocità	7. 2. snelheid
8. 3. vitesse	8. 3. speed	8. 3. Geschwindigkeit	8. 3. velocità	8. 3. snelheid
9. Arrêt	9. Off	9. Stop	9. Arresto	9. Stilstand
10. Marche	10. On	10. Ein	10. Marcia	10. Versnelling
11. Démarrage	11. Start	11. Starten	11. Avviamento	11. Start

EMPLACEMENT DES ÉTIQUETTES DE SÉCURITÉ

Votre tondeuse doit être utilisée avec prudence. Dans ce but, des étiquettes destinées à vous rappeler les principales précautions d'utilisation ont été placées sur la machine sous forme de pictogrammes. Leur signification est donnée ci-dessous. Ces étiquettes sont considérées comme partie intégrante de la tondeuse. Si l'une d'entre elles se détache ou devient difficile à lire, contactez votre concessionnaire pour la remplacer. Nous vous recommandons également de lire attentivement les consignes de sécurité données expressément au chapitre correspondant du présent manuel.

POSITIONING OF SAFETY LABELS

Your lawnmower should be used with due care and attention. Therefore, figured labels have been placed on various parts of the machine to remind you of the main precautions to be taken. Their full meaning is explained later on.
These labels are an integral part of the lawnmower and so, if any of them should become detached or illegible, contact your Supplier for their replacement.
You are also asked to carefully read the safety regulations in the applicable chapter of this handbook.

STELLEN, AN DENEN SICHERHEITSETIKETTEN ANGEBRACHT SIND

Bitte seien Sie bei der Benutzung Ihres Rasenmähers vorsichtig. Aus diesem Grund haben wir am Gerät Symbole angebracht, die Sie auf die wichtigsten Vorsichtsmaßnahmen hinweisen. Die Bedeutung der Symbole ist unten erklärt.
Diese Etiketten sind als Teil des Mähers zu betrachten. Sollte eines davon nicht angebracht oder nicht deutlich lesbar sein, setzen Sie sich bitte zwecks Ersatz mit Ihrem Händler in Verbindung. Wir weisen auch noch einmal ausdrücklich auf die Sicherheitsanweisungen hin, die Sie in dem entsprechenden Kapitel der Bedienungsanleitung finden.

UBICAZIONE DELLE ETICHETTE DI SICUREZZA

Il vostro rasaerba deve essere utilizzato con prudenza. A tale scopo, sulla macchina sono state poste delle etichette raffiguranti dei pittogrammi, destinati a ricordarvi le principali precauzioni d'uso. Il loro significato è spiegato qui di seguito. Queste etichette sono considerate parte integrante del rasaerba. Se una di loro dovesse staccarsi o diventare illeggibile, contattare il vostro Concessionario per sostituirla. Vi raccomandiamo inoltre di leggere attentamente le norme di sicurezza riportate nell'apposito capitolo del presente libretto.

VEILIGHEIDSSTICKERS

Gebruik uw grasmaaier met de nodige voorzichtigheid. Om u tot voorzichtigheid te manen is uw maaier voorzien van een aantal afbeeldingen welke u door middel van pictogrammen wijzen op de belangrijkste gebruiksvoorschriften. Hun betekenis is hieronder weergegeven. Deze afbeeldingen maken deel uit van uw grasmaaier. Indien er één loslaat of onleesbaar is geworden, laat deze dan vervangen door uw Dealer. Wij raden u met klem aan om ook de veiligheidsinstructies in het volgende hoofdstuk van deze handleiding door te lezen.

Étiquette des prescriptions - Instruction label - Etikette mit den Vorschriften
Etichetta delle prescrizioni - Sticker met voorschriften

Attention: Lire le manuel d'utilisateur avant d'utiliser la tondeuse.

Important: Read the instruction handbook before using the machine.

Achtung: Vor dem Gebrauch des Rasenmähers lesen Sie die Gebrauchsanweisungen.

Attenzione: Leggere il libretto di istruzioni prima di usare la macchina.

Waarschuwing: Lees de gebruikaanwijzing vóórdat u deze maaier gebruikt.

Risque de projection. Tenir les tierces personnes en dehors de la zone d'utilisation.

Danger of thrown objects. Keep other people at a safe distance whilst working.

Auswurfrisiko. Während des Gebrauchs, halten Sie Dritte von der Arbeitszone entfernt.

Rischio di espulsione. Tenere le persone al di fuori dell'area di lavoro, durante l'uso.

Gevaar voor wegschletende voorwerpen. Houd overige personen ult de buurt tljdens het gebruik van deze maaier.

Attention: Débrancher le capuchon de bougie et consulter le livret d'instructions avant tout travail d'entretien ou de réparation.

Warning: Remove the spark plug lead and read instructions before carrying out any repair or maintenance.

Achtung: Nehmen Sie die Zündkerzenkappe ab und lesen Sie die Anweisungen bevor Sie jede Wartung- oder Reparaturarbeit beginnen.

Attenzione: Scollegare il cappuccio della candela e leggere le istruzioni prima di effettuare qualsiasi operazione di manutenzione o riparazione.

Waarschuwing: Neem de bougiekap van de bougle voor u onderhoud of reparaties aan uw maaier uitvoert.

Risque de coupure. Lame tournante. Ne pas introduire les mains et les pieds dans l'enceinte de lame.

Danger of cutting. Blades in movement. Do not put hands or feet near the blades.

Schneiderisiko. Messer in Bewegung. Führen Sie nicht Hände oder Füße in die Öffnung unter dem Schneidwerk.

Rischio di tagli. Lame in movimento. Non introdurre mani o piedi all'interno dell'alloggiamento lama.

Risico dat u zichzelf snijdt. Het mes is in beweging. Houd uw handen of uw voeten in geen geval in de buurt van of onder de opening van het mes.

FR CONSIGNES DE SÉCURITÉ
À OBSERVER AVEC SOIN

A) FORMATION

1) Lire attentivement les instructions du présent manuel. Se familiariser avec l'utilisation correcte et les commandes avant d'utiliser la tondeuse. Savoir arrêter le moteur rapidement.
2) Utiliser la tondeuse pour l'usage auquel elle est destinée, à savoir la tonte et le ramassage du gazon. Toute autre utilisation peut s'avérer dangereuse ou entraîner une détérioration de la machine.
3) Ne jamais permettre d'utiliser la tondeuse à des enfants ou des personnes non familières avec les instructions. La réglementation locale peut fixer un âge limite pour l'utilisateur.
4) Ne pas utiliser la tondeuse lorsque:
– des personnes, particulièrement des enfants, ou des animaux se trouvent à proximité;
– l'utilisateur a absorbé des médicaments ou substances, réputés comme pouvant nuire à sa capacité de réflexe et de vigilance.
5) Garder à l'esprit que l'opérateur ou l'utilisateur est responsable des accidents ou des risques encourus par les tierces personnes ou par leurs biens.

B) PREPARATION

1) Toujours porter des chaussures résistantes et des pantalons longs pendant la tonte. Ne pas utiliser le matériel lorsque l'on est pieds nus ou en sandales.
2) Inspecter minutieusement toute la zone à tondre et éliminer tout objet étranger qui pourrait être projeté par la machine ou endommager l'ensemble de coupe et le moteur (pierres, morceaux de bois, fils de fer, os, etc..).
3) ATTENTION: DANGER! L'essence est hautement inflammable:
– conserver le carburant dans des récipients spécialement prévus à cet effet;
– faire le plein à l'aide d'un entonnoir, à l'extérieur uniquement et ne pas fumer pendant cette opération ou pendant toute manipulation de carburant;
– ajouter de l'essence avant de démarrer le moteur et ne jamais enlever le bouchon du réservoir de carburant ou faire le plein lorsque le moteur est en fonctionnement ou tant qu'il est encore chaud;
– ne pas démarrer le moteur si de l'essence a été répandue. Éloigner la tondeuse de la zone où le carburant a été renversé et ne provoquer aucune inflammation tant que le carburant ne s'est pas évaporé et que les vapeurs ne se sont pas dissipées;
– remettre et serrer correctement les bouchons du réservoir et du récipient.
4) Remplacer les silencieux d'échappement défectueux.
5) Avant l'utilisation, toujours procéder à une vérification générale et en particulier de l'aspect des lames, des vis de fixation et de l'ensemble de coupe pour s'assurer qu'ils ne sont ni usés ni endommagés. Remplacer les lames et les vis endommagées ou usées par lots complets pour préserver le bon équilibrage.
6) Avant de commencer le travail, monter les protections (sac et déflecteur).

C) UTILISATION

1) Ne pas faire fonctionner le moteur dans un endroit confiné où les gaz nocifs contenant du monoxyde de carbone peuvent s'accumuler.
2) Tondre uniquement à la lumière du jour ou dans une lumière artificielle de bonne qualité.
3) Dans la mesure du possible, éviter de tondre de l'herbe mouillée.
4) Assurer ses pas dans les pentes.
5) Marcher, ne jamais courir. Ne pas se faire tirer par la tondeuse.
6) Tondre les pentes dans le sens transversal, jamais en montant ou en descendant.
7) Être particulièrement prudent lors des changements de direction sur les terrains en pente.
8) Ne pas tondre sur des pentes supérieures à 20°.
9) Faire particulièrement attention lorsque la machine doit être tirée vers soi.
10) Arrêter la lame si la tondeuse doit être inclinée pour le transport, lorsque on traverse des zones sans herbe et lors des déplacements entre les surfaces à tondre.
11) Ne jamais utiliser la tondeuse si ses protecteurs sont endommagés, ou en l'absence de dispositifs de sécurité comme le déflecteur ou le bac de ramassage.
12) Ne jamais modifier le réglage du régulateur du moteur, ni mettre le moteur en surrégime.
13) Pour les modèles autopropulsés, désengager l'embrayage d'avancement avant de démarrer le moteur.
14) Démarrer le moteur avec précautions, en respectant les consignes d'utilisation et en tenant les pieds éloignés de la lame.
15) Ne pas incliner la tondeuse pour le démarrage. Effectuer la mise en marche sur une surface plane, exempte de tout obstacle et d'herbe haute.
16) Tenir les mains et les pieds éloignés des pièces tournantes. Toujours se tenir à l'écart de la goulotte d'éjection.
17) Ne jamais soulever ou transporter une tondeuse dont le moteur est en fonctionnement.
18) Arrêter le moteur et débrancher le fil de bougie dans les cas suivants:
– avant toute intervention sous le carter de coupe ou dans le tunnel d'éjection;
– avant toute opération de nettoyage, de vérification ou de réparation de la tondeuse;
– après avoir heurté un objet étranger. Inspecter la tondeuse pour vérifier si elle est endommagée. Effectuer les réparations nécessaires avant toute nouvelle utilisation de la machine;
– si la tondeuse commence à vibrer de manière anormale, (rechercher immédiatement la cause des vibrations et y remédier).
19) Arrêter le moteur dans les cas suivants:
– toutes les fois où la tondeuse doit être laissée sans surveillance. Pour les modèles équipés d'un démarrage électrique, retirer la clé de contact;
– avant de faire le plein de carburant;
– lors de la pose et la dépose du sac de ramassage;
– avant de régler la hauteur de coupe.
20) Réduire les gaz avant d'arrêter le moteur. Fermer le robinet d'arrivée d'essence après chaque utilisation, suivant les indications du livret pour le moteur.
21) Pendant le travail, conserver la distance de sécurité par rapport à la lame, donnée par la longueur du guidon.

D) MAINTENANCE ET STOCKAGE

1) Maintenir tous les écrous et vis serrés afin d'assurer des conditions d'utilisation sûres. Un entretien régulier est essentiel pour la sécurité et le maintien du niveau de performances.
2) Ne jamais entreposer la tondeuse avec du carburant dans le réservoir dans un local où les vapeurs d'essence pourraient atteindre une flamme, une étincelle ou une forte source de chaleur.
3) Laisser le moteur refroidir avant de ranger la machine dans un local quelconque.
4) Pour réduire les risques d'incendie, débarrasser la tondeuse, en particulier le moteur, le pot d'échappement, et le compartiment de batterie, ainsi que la zone de stockage de carburant, des feuilles, brins d'herbe et des excès de graisse. Ne pas laisser de conteneurs de débris végétaux dans un local.
5) Vérifier fréquemment que le déflecteur et le sac de ramassage ne présentent aucune trace d'usure ou de détérioration.
6) Si le réservoir de carburant doit être vidangé, effectuer cette opération à l'extérieur et lorsque le moteur est froid.
7) Porter des gants épais pour le démontage et le remontage de la lame de coupe.
8) Veiller au maintien de l'équilibrage de la lame lors de son affûtage.
9) Ne pas utiliser la machine avec des pièces endommagées ou usées pour des raisons de sécurité. Les pièces doivent être remplacées et non pas réparées. Utiliser des pièces d'origine. (Les lames doivent toujours porter la marque ⚠). Des pièces de qualité non équivalente peuvent endommager la machine et nuire à votre sécurité.
10) Chaque fois qu'il est nécessaire de déplacer la machine, de la transporter ou de l'incliner il faut:
– porter des gants de travail résistants ;
– prendre la machine en plusieurs points offrant une prise sûre, tout en tenant compte de son poids et de la répartition du poids.

IT NORME DI SICUREZZA
DA OSSERVARE SCRUPOLOSAMENTE

A) ADDESTRAMENTO

1) Leggere attentamente le istruzioni. Prendere familiarità con i comandi e con un uso appropriato del rasaerba. Imparare ad arrestare rapidamente il motore.
2) Utilizzate il rasaerba per lo scopo al quale è destinato, cioè il taglio e la raccolta dell'erba. Qualsiasi altro impiego può rivelarsi pericoloso e causare il danneggiamento della macchina.
3) Non permettere mai che il rasaerba venga utilizzato da bambini o da persone che non abbiano la necessaria dimestichezza con le istruzioni. Le leggi locali possono fissare un'età minima per l'utilizzatore.
4) Non utilizzare mai il rasaerba:
– con persone, in particolare bambini, o animali nelle vicinanze;
– se l'utilizzatore ha assunto farmaci o sostanze ritenute nocive alle sue capacità di riflessi e attenzione.
5) Ricordare che l'operatore o l'utilizzatore è responsabile di incidenti e imprevisti che si possono verificare ad altre persone o alle loro proprietà.

B) OPERAZIONI PRELIMINARI

1) Durante il taglio, indossare sempre calzature solide e pantaloni lunghi. Non azionare il rasaerba a piedi scalzi o con sandali aperti.
2) Ispezionare a fondo tutta l'area di lavoro e togliere tutto ciò che potrebbe venire espulso dalla macchina o danneggiare il gruppo di taglio e il motore (sassi, rami, fili di ferro, ossi, ecc.).
3) ATTENZIONE: PERICOLO! La benzina è altamente infiammabile.
– conservare il carburante in appositi contenitori;
– rabboccare il carburante, utilizzando un imbuto, solo all'aperto e non fumare durante questa l'operazione e ogni volta che si maneggia il carburante;
– rabboccare prima di avviare il motore; non aggiungere benzina o togliere il tappo del serbatoio quando il motore è in funzione o è caldo;
– se fuoriesce della benzina, non avviare il motore, ma allontanare il rasaerba dall'area nella quale il carburante è stato versato, ed evitare di creare possibilità di incendio, fintanto che il carburante non sia evaporato ed i vapori di benzina non si siano dissolti.
– rimettere sempre e serrare bene i tappi del serbatoio e del contenitore della benzina;
4) Sostituire i silenziatori difettosi
5) Prima dell'uso, procedere ad una verifica generale ed in particolare dell'aspetto delle lame, e controllare che le viti e il gruppo di taglio non siano usurati o danneggiati. Sostituire in blocco le lame e le viti danneggiate o usurate per mantenere l'equilibratura.
6) Prima di iniziare il lavoro, montare le protezioni all'uscita (sacco o parasassi).

C) DURANTE L'UTILIZZO

1) Non azionare il motore in spazi chiusi, dove possono accumularsi pericolosi fumi di monossido di carbonio.
2) Lavorare solamente alla luce del giorno o con buona luce artificiale.
3) Se possibile, evitare di lavorare nell'erba bagnata.
4) Accertarsi sempre del proprio punto d'appoggio sui terreni in pendenza.
5) Non correre mai, ma camminare; evitare di farsi tirare dal rasaerba.
6) Tagliare nel senso trasversale al pendio e mai su e giù.
7) Prestare la massima attenzione nel cambio di direzione sui pendii.
8) Non tagliare su terreni con pendenza superiore a 20°.
9) Prestare estrema attenzione quando tirate il rasaerba verso di voi.
10) Fermare la lama se il rasaerba deve essere inclinato per il trasporto, nell'attraversare superfici non erbose, e quando il rasaerba viene trasportato da o verso l'area che deve essere tagliata.
11) Non azionare mai il rasaerba se i ripari sono danneggiati, oppure senza il sacco raccoglierba o il parasassi.
12) Non modificare le regolazioni del motore, e non fare raggiungere al motore un regime di giri eccessivo.
13) Nei modelli con trazione, disinnestare l'innesto della trasmissione alle ruote, prima di avviare il motore.
14) Avviare il motore con cautela secondo le istruzioni e tenendo i piedi ben distanti dalla lama.
15) Non inclinare il rasaerba per l'avviamento. Effettuare l'avviamento su una superficie piana e priva di ostacoli o erba alta.
16) Non avvicinare mani e piedi accanto o sotto le parti rotanti. State sempre lontani dall'apertura di scarico.
17) Non sollevare o trasportare il rasaerba quando il motore è in funzione.
18) Fermare il motore e staccare il cavo della candela:
– prima di qualsiasi intervento sotto il piatto di taglio o prima di disintasare il convogliatore di scarico;
– prima di controllare, pulire o lavorare sul rasaerba;
– dopo aver colpito un corpo estraneo. Verificare eventuali danni sul rasaerba ed effettuare le necessarie riparazioni prima di usare nuovamente la macchina;
– se il rasaerba comincia a vibrare in modo anomalo (Ricercare immediatamente la causa delle vibrazioni e porvi rimedio).
19) Fermare il motore:
– ogni qualvolta si lasci il rasaerba incustodito. Nei modelli con avviamento elettrico, togliere anche la chiave;
– prima di fare rifornimento di carburante;
– ogni volta che si toglie o si rimonta il sacco raccoglierba;
– prima di regolare l'altezza di taglio.
20) Ridurre il gas prima di fermare il motore. Chiudere l'alimentazione del carburante al termine del lavoro, seguendo le istruzioni fornite sul libretto del motore.
21) Durante il lavoro, mantenere sempre la distanza di sicurezza dalla lama rotante, data dalla lunghezza del manico.

D) MANUTENZIONE E MAGAZZINAGGIO

1) Mantenere serrati dadi e viti, per essere certi che la macchina sia sempre in condizioni sicure di funzionamento. Una manutenzione regolare è essenziale per la sicurezza e per mantenere il livello delle prestazioni.
2) Non riporre il rasaerba con della benzina nel serbatoio in un locale dove i vapori di benzina potrebbero raggiungere una fiamma, una scintilla o una forte fonte di calore.
3) Lasciare raffreddare il motore prima di collocare il rasaerba in un qualsiasi ambiente.
4) Per ridurre il rischio d'incendio, mantenere il motore, il silenziatore di scarico, l'alloggiamento della batteria e la zona di magazzinaggio della benzina liberi da residui d'erba, foglie o grasso eccessivo. Non lasciare contenitori con l'erba tagliata all'interno di un locale.
5) Controllare di frequente il parassassi e il sacco raccoglierba, per verificarne l'usura o il deterioramento.
6) Se il serbatoio deve essere vuotato, effettuare questa operazione all'aperto e a motore freddo.
7) Indossare guanti da lavoro per lo smontaggio e rimontaggio della lama.
8) Curare l'equilibratura della lama, quando viene affilata.
9) Non usare mai la macchina con parti usurate o danneggiate, per motivi di sicurezza. I pezzi devono essere sostituiti e mai riparati. Usare ricambi originali (le lame dovranno sempre essere marcate ⚠). I pezzi di qualità non equivalente possono danneggiare la macchina e nuocere alla vostra sicurezza.
10) Ogni volta che è necessario movimentare, trasportare o inclinare la macchina occorre:
– indossare robusti guanti da lavoro;
– afferrare la macchina in punti che offrano una presa sicura, tenendo conto del peso e della sua ripartizione.

EN SAFETY REGULATIONS
TO BE FOLLOWED CAREFULLY

A) TRAINING

1) Read the instructions carefully. Get familiar with the controls and proper use of the equipment. Learn how to stop the engine quickly.
2) Only use the lawnmower for the purpose for which it was designed, i.e. for cutting and collecting grass. Any other use can be hazardous, causing damage to the machine.
3) Never allow children or people unfamiliar with these instructions to use the lawnmower. Local regulations may restrict the age of the operator.
4) Never use the lawnmower:
– When people, especially children, or pets are nearby.
– If the operator has taken medicine or substances that can affect his ability to react and concentrate.
5) Remember that the operator or user is responsible for accidents or hazards occurring to other people or their property.

B) PREPARATION

1) While mowing, always wear sturdy footwear and long trousers. Do not operate the equipment when barefoot or wearing open sandals.
2) Thoroughly inspect the area where the equipment is to be used and remove all objects which may be thrown by the machine or damage the cutter assembly and the engine (stones, sticks, metal wire, bones, etc.)
3) WARNING: DANGER! Engine fuel is highly flammable:
– Store fuel in containers specifically designed for this purpose.
– Refuel using a funnel and outdoors only. Do not smoke while refuelling or whenever handling the fuel.
– Add fuel before starting the engine. Never remove the cap of the fuel tank or add fuel while the engine is running or when the engine is hot.
– If fuel is spilled, do not attempt to start the engine but move the machine away from the area of spillage and avoid creating any source of ignition until the fuel has evaporated and the vapour dispersed.
– Replace all fuel tanks and containers caps securely.
4) Substitute faulty silencers.
5) Before use, always inspect the machine, especially the condition of the blades, and check that the screws and cutting assembly are not worn or damaged. Replace worn or damaged blades and screws in sets to preserve balance.
6) Before mowing, attach the discharge opening guards (grass-catcher or stone-guard).

C) OPERATION

1) Do not operate the engine in a confined space where dangerous carbon monoxide fumes can collect.
2) Mow only in daylight or good artificial light.
3) If possible, avoid operating the equipment in wet grass.
4) Always be sure of your footing on slopes.
5) Walk, never run and do not allow yourself to be pulled along by the lawnmower.
6) Mow across the face of slopes, never up and down.
7) Exercise extreme caution when changing direction on slopes.
8) Do not mow on slopes of more than 20°.
9) Exercise extreme caution when pulling the lawnmower towards you.
10) Stop the blade if the lawnmower has to be tilted for transportation when crossing surfaces other than grass, and when transporting the lawnmower to and from the area to be mowed.
11) Never operate the lawnmower with defective guards, or without safety devices, such as the stone-guard and/or grass-catcher, in place.
12) Do not change the engine governor settings or overspeed the engine.
13) On power-driven models, disengage the drive clutch before starting the engine.
14) Start the engine carefully, following the instructions and keeping feet well away from the blade.
15) Do not tilt the lawnmower when starting the engine. Start the engine on a flat surface that is free of obstacles and tall grass.
16) Do not put hands or feet near or under rotating parts. Keep clear of the discharge opening at all times.
17) Never pick up or carry a lawnmower while the engine is running.
18) Stop the engine and disconnect the spark plug wire:
– Before carrying out any work underneath the cutting deck or before unclogging the chute;
– Before checking, cleaning or working on lawnmower;
– After striking a foreign object. Inspect the lawnmower for damage and make repairs before restarting and operating the lawnmower;
– If the lawnmower starts to vibrate abnormally (find and remove the cause of the vibration immediately).
19) Stop the engine:
– Whenever you leave the lawnmower unattended. Remove the key from models with electric starters.
– Before refuelling.
– Every time you remove or replace the grass-catcher.
20) Reduce the throttle before turning off the engine and turn the fuel off when you have finished mowing, following the instructions in the engine handbook.
21) When mowing, always keep to a safe distance from the rotating blade. This distance is the length of the handle.

D) MAINTENANCE AND STORAGE

1) Keep all nuts, bolts and screws tight to be sure the equipment is in safe working condition. Regular maintenance is essential for safety and performance.
2) Never store the equipment with fuel in the tank inside a building where vapour may reach a flame or a spark or a source of extreme heat.
3) Allow the engine to cool before storing in an enclosed space.
4) To reduce the fire hazard, keep the engine, exhaust silencer, battery compartment and fuel storage area free of grass, leaves, or excessive grease. Do not leave containers with grass cuttings in rooms.
5) Check the stone-guard and grass-catcher frequently for wear and deterioration.
6) If the fuel tank has to be drained, this should be done outdoors and when the engine is cool.
7) Wear strong work gloves when removing and reassembling the blade.
8) Check the blade's balance after sharpening.
9) For reasons of safety, do not use the equipment with worn or damaged parts. Parts are to be replaced and not repaired. Use genuine spare parts (blades should always bear the symbol ⚠). Parts that are not of the same quality can damage the equipment and be dangerous for your safety.
10) Whenever the machine is to be handled, transported or tilted you must:
– wear strong working gloves;
– grasp the machine at the points that offer a safe grip, taking account of the weight and its distribution.

DE SICHERHEITSTECHNISCHE HINWEISE
MIT SORGFALT BEACHTEN

A) ALLGEMEINE HINWEISE

1) Lesen Sie die Gebrauchsanweisung sorgfältig. Machen Sie sich mit den Bedienungsteilen und dem richtigen Gebrauch der Maschine vertraut. Lernen Sie, den Motor schnell abzustellen.
2) Benützen Sie den Rasenmäher für den Zweck, zu dem er bestimmt ist, d.h. um das Gras zu mähen und zu sammeln.
Unzweckmäßiger Gebrauch kann gefährlich sein und die Maschine beschädigen.
3) Erlauben Sie niemals Kindern oder anderen Personen, die die Gebrauchsanweisung nicht kennen, die Maschine zu benutzen. Örtliche Bestimmungen können das Mindestalter des Benutzers festlegen.
4) Benutzen Sie nie den Rasenmäher:
– Während Personen, besonders Kinder oder Tiere in der Nähe sind.
– Wenn der Benutzer Medikamente oder Mittel eingenommen hat, die seine Reaktionsfähigkeit und seine Aufmerksamkeit beeinträchtigen können.
5) Denken Sie daran, dass der Maschinenführer oder der Benutzer für Unfälle mit anderen Personen oder deren Eigentum verantwortlich ist.

B) VORBEREITENDE MAßNAHMEN

1) Während des Mähens sind immer festes Schuhwerk und lange Hosen zu tragen. Mähen Sie nicht barfüßig oder in leichten Sandalen.
2) Überprüfen Sie sorgfältig das ganze Gelände, auf dem die Maschine eingesetzt wird, und entfernen Sie alle Gegenstände, die von der Maschine weggeschleudert werden oder die Schneideinheit und den Motor beschädigen könnten (Steine, Äste, Eisendrähte, Knochen usw.).
3) Warnung. Gefahr! Benzin ist hochgradig entflammbar:
– Bewahren Sie Benzin nur in den dafür vorgesehenen Behältern auf.
– Tanken Sie nur im Freien und benutzen Sie einen Trichter. Rauchen Sie während des Tankens, sowie bei jeder Handhabung mit Benzin nicht.
– Benzin ist vor dem Starten des Motors einzufüllen. Während der Motor läuft oder bei heißer Maschine darf der Tankverschluß nicht geöffnet oder Benzin nachgefüllt werden.
– Falls Benzin übergelaufen ist, darf kein Versuch unternommen werden, den Motor zu starten. Statt dessen ist das Gerät von der benzinverschmutzten Fläche zu entfernen. Bis das Benzin nicht vollständig verdampft ist und die Benzindämpfe nicht verflüchtigt sind, vermeiden Sie alles, was einen Brand verursachen könnte.
– Tankverschluss und Verschluss des Benzinbehälters müssen immer gut zugeschraubt sein.
4) Tauschen Sie beschädigte Auspufftöpfe aus.
5) Vor jedem Gebrauch eine allgemeine Kontrolle durchführen, durch Sichtkontrolle den Zustand der Messer prüfen, und kontrollieren, ob die Schrauben, und die gesamte Schneideinheit abgenutzt oder beschädigt sind.
Zur Vermeidung einer Unwucht dürfen abgenutzte oder beschädigte Messer und Schrauben nur satzweise ausgetauscht werden.
6) Bevor Sie einen Mähvorgang anfangen, sind die Schutzeinrichtungen an der Auswurföffnung zu montieren (Grasfangeinrichtung oder Prallblech).

C) HANDHABUNG

1) Der Verbrennungsmotor darf nicht in geschlossenen Räumen laufen, in denen sich gefährliche Kohlenmonoxydabgase sammeln können.
2) Mähen Sie nur bei Tageslicht oder bei guter Beleuchtung.
3) Vermeiden Sie, wenn möglich, nasses Gras zu mähen.
4) Achten Sie immer auf einen guten Stand an Hängen.
5) Führen Sie die Maschine nur im Schritttempo und vermeiden Sie, sich vom Grasmäher ziehen zu lassen.
6) Mähen Sie quer zum Hang und niemals auf- oder abwärts.
7) Seien Sie besonders vorsichtig, wenn Sie die Fahrtrichtung am Hang ändern.
8) Mähen Sie nicht an Hängen mit einer Neigung über 20 °.
9) Seien Sie besonders vorsichtig, wenn Sie die Maschine zu sich heranziehen.
10) Halten Sie das Schneidwerkzeug an, wenn der Mäher beim Transport über andere Flächen als Gras anzukippen ist, und wenn Sie die Maschine zur Mähfläche hin- und wieder abtransportieren.
11) Benutzen Sie niemals die Maschine mit beschädigten Schutzeinrichtungen oder ohne angebaute Schutzeinrichtungen, z.B. ohne Prallbleche und / oder Grasfangeinrichtungen.
12) Ändern Sie nicht die Grundeinstellung des Motors oder überdrehen Sie ihn nicht.
13) Bei Ausführungen mit Motorantrieb, lösen Sie die Kupplung des Radantriebs, bevor Sie den Motor starten.
14) Starten oder betätigen Sie den Anlaßschalter mit Vorsicht, entsprechend den Herstelleranweisungen. Achten Sie auf ausreichenden Abstand der Füße zu dem Schneidwerkzeug.
15) Beim Starten oder Anlassen des Motors darf die Maschine nicht gekippt werden.
Starten Sie den Motor nur auf einer flachen Ebene ohne Hindernisse oder hohes Gras.
16) Bringen Sie niemals Hände oder Füße in die Nähe von sich drehenden Teilen. Halten Sie sich immer entfernt von der Auswurföffnung.
17) Heben Sie oder tragen Sie niemals eine Maschine mit laufendem Motor.
18) Schalten Sie den Motor ab und ziehen Sie das Kerzenkabel heraus:
– Bevor Sie einen Eingriff unter der Schneideplatte vornehmen oder Verstopfungen im Auswurfkanal beseitigen.
– Bevor Sie die Maschine überprüfen, reinigen oder Arbeiten an ihn durchführen.
– Nachdem ein Fremdkörper getroffen wurde. Prüfen Sie ob am Rasenmäher Schäden entstanden sind und beseitigen Sie diese, bevor die Maschine wieder benutzt wird.
– Falls der Mäher anfängt, ungewöhnlich stark zu vibrieren (suchen Sie sofort den Grund dafür und beseitigen Sie diesen)
19) Der Motor ist abzustellen:
– Wenn Sie die Maschine unbewacht verlassen. Bei den Ausführungen mit elektrischem Anlasser, den Zündschlüssel herausziehen.
– Bevor Sie nachtanken.
– Jedesmal, wenn die Grasfangeinrichtung abgenommen oder wieder montiert wird.
– Vor der Einstellung der Schnitthöhe.
20) Bevor Sie den Motor abstellen, reduzieren Sie das Gas.
Die Benzinzuführung ist bei Arbeitende zu schließen, indem Sie die Anweisungen im Handbuch des Motors befolgen.
21) Behalten Sie immer bei der Arbeit den Sicherheitsabstand vom rotierenden Schneidwerk. Er entspricht der Länge des Handgriffs.

D) WARTUNG UND LAGERUNG

1) Sorgen Sie dafür, dass alle Muttern, und Schrauben fest angezogen sind, um sicher zu sein, dass das Gerät immer unter guten Bedingungen arbeitet. Eine regelmäßige Wartung ist unentbehrlich für die Sicherheit und die Einhaltung der Leistungsfähigkeit.
2) Bewahren Sie niemals die Maschine mit Benzin im Tank innerhalb eines Gebäudes auf, in dem möglicherweise Benzindämpfe mit offenem Feuer, einer heißen Quelle oder Funken in Berührung kommen.
3) Lassen Sie den Motor abkühlen, bevor Sie die Maschine in einem Raum abstellen.
4) Um Brandgefahr zu vermeiden, halten Sie Motor und Auspufftopf, den Platz für die Batterie sowie den Platz, an dem die Benzinkanister gelagert werden, frei von Gras, Blättern oder austretendem Fett (Öl). Keine Behälter mit gemähtem Gras in einem Raum aufbewahren.
5) Prüfen Sie regelmäßig Prallblech und Grasfangeinrichtung auf Verschleiß oder Verlust der Funktionsfähigkeit.
6) Falls der Tank zu entleeren ist, muss dies im Freien erfolgen und bei kaltem Motor.
7) Ziehen Sie feste Handschuhe an, wenn Sie das Schneidwerk abnehmen und wieder einbauen.
8) Beim Schleifen des Schneidwerks ist auf dessen Auswuchten zu achten.
9) Verwenden Sie, aus Sicherheitsgründen, nie die Maschine mit abgenutzten oder beschädigten Teilen.
Diese dürfen nicht repariert sondern müssen ersetzt werden.
Nur Originalersatzteile verwenden (Das Schneidwerk muss immer ⚠ gekennzeichnet sein).
Nicht gleichwertige Ersatzteile können die Maschine beschädigen und Ihre Sicherheit gefährden.
10) Folgende Hinweise müssen bei jedem Bewegen, Transportieren oder Kippen der Maschine beachtet werden:
– Feste Arbeitshandschuhe benutzen;
– Die Maschine unter Berücksichtigung des Gewichts, und seiner Aufteilung an festen Haltepunkten befestigen, die eine sichere Aufnahme garantieren.

NL VEILIGHEIDSVOORSCHRIFTEN
VOOR GEBRUIK ZORGVULDIG DOORLEZEN

A) VOORBEREIDING

1) Lees de gebruiksaanwijzing aandachtig door. Zorg dat u vertrouwd raakt met de bedieningsknoppen en u in staat bent de grasmaaier op de juiste wijze te gebruiken. Leer hoe u de motor snel kunt uitschakelen.
2) Gebruik de grasmaaier uitsluitend voor het doel waarvoor hij is bestemd, dat wil zeggen voor het maaien en het opvangen van gras. Ieder doel waarvoor de grasmaaier wordt gebruikt dat niet uitdrukkelijk in de gebruiksaanwijzing wordt vermeld kan gevaarlijk zijn en zou de machine kunnen beschadigen.
3) Laat kinderen of personen die deze gebruiksaanwijzing niet gelezen hebben de grasmaaier niet gebruiken. De leeftijd van de gebruiker kan landelijk gereglementeerd zijn.
4) Gebruik de grasmaaier in geen geval:
– als er personen, met name kinderen of dieren in de buurt zijn;
– als u onder invloed van medicijnen of alcohol e.d. bent omdat deze uw reactievermogen kunnen verminderen.
5) Denk eraan dat de gebruiker van de grasmaaier aansprakelijk is voor ongevallen en onvoorziene gebeurtenissen die personen of hun eigendommen kunnen overkomen.

B) VOOR HET GEBRUIK

1) Tijdens het maaien dient u altijd stevige schoenen en een lange broek te dragen. Gebruik de grasmaaier niet met blote voeten of met open sandalen.
2) Controleer het gehele terrein dat u wilt maaien grondig en verwijder alles wat door de machine kan worden uitgestoten of de snijgroep en de motor zou kunnen beschadigen (zoals stenen, takken, ijzerdraad, botten e.d.).
3) LET OP: GEVAAR! De benzine is bijzonder brandbaar:
– bewaar de brandstof in speciale tanks;
– giet de brandstof, met behulp van een trechter en alleen in de open lucht, in de tank. Tijdens deze handeling en bij het hanteren van de brandstof is het verboden te roken.
– giet de brandstof in de tank vóórdat u de motor aanzet: als de motor aanstaat of warm is mag u geen benzine toevoegen of de dop van de benzinetank afdraaien;
– als u benzine gemorst hebt mag u de motor niet starten maar dient u de grasmaaier uit de buurt van de plek waar u de benzine gemorst hebt te brengen en voorkomen dat er brand ontstaat. U dient te wachten totdat de brandstof verdampt is en de benzinedampen opgelost zijn;
– draai de dop altijd weer goed op de benzinetank op de grasmaaier en het benzineblik.
4) Vervang de geluiddempers als deze defect zijn.
5) Vóór het gebruik dient u een algemene controle te verrichten en dient u met name de toestand van de messen te controleren en dient u te kontroleren of de bouten en de messen niet versleten of beschadigd zijn. Vervang het beschadigde of versleten mes en/of bouten altijd samen, om ervoor te zorgen dat het maaidek in balans blijft.
6) Vóórdat u met het maaien begint, dient u de beschermingen te monteren (opvangzag en afschermkap).

C) TIJDENS HET GEBRUIK

1) Start de motor niet in gesloten ruimten, waar zich gevaarlijke koolstofmonoxyde kan ontwikkelen.
2) Werk alleen bij daglicht of bij goed kunstlicht.
3) Indien mogelijk, maai niet als het gazon nat is.
4) Kontroleer op een glooiend terrein altijd of u voldoende steunpunten heeft.
5) Ren in geen geval, maar loop gewoon; laat u niet voorttrekken door de grasmaaier;
6) Maai een helling altijd in de dwarsrichting en nooit van boven naar beneden.
7) Pas goed op als u op een helling van richting verandert;
8) Maai geen gazons die een helling van meer dan 20° hebben.
9) Pas goed op als u de grasmaaier naar u toe haalt;
10) Als de grasmaaier om vervoersredenen schuin gehouden moet worden, of als u de grasmaaier over een terrein verplaatst waar geen gras ligt, of als de grasmaaier van of naar het te maaien terrein verplaatst dient u het mes vast te zetten.
11) Gebruik de grasmaaier nooit om gras te maaien als de beveiligingen beschadigd zijn, of zonder de grasopvangzak of zonder de deflector.
12) Wijzig de afstelling van de motor niet en laat het toerental van de motor niet buitengewoon hoog oplopen.
13) Bij de modellen met voorttrekking, dient u vóórdat u de motor start de wielaandrijving uit te schakelen.
14) Start de motor voorzichtig volgens de aanwijzingen en houd uw voeten uit de buurt van het mes.
15) Houd de grasmaaier niet schuin bij het inschakelen. Schakel de grasmaaier op een vlakke ondergrond in waar geen obstakels zijn of hoog gras.
16) Kom niet met uw handen of voeten in de buurt van of onder de roterende gedeelten. Blijf altijd uit de buurt van de uitwerpopening.
17) Til de grasmaaier niet op of vervoer de grasmaaier niet terwijl de motor draait.
18) Schakel de motor uit en koppel de bougiekabel los:
– vóórdat u enige werkzaamheden onder het maaidek uitvoert of vóórdat u het uitwerpkanaal leegt;
– vóórdat u de grasmaaier kontroleert, schoonmaakt of ermee werkt;
– nadat u op een vreemd voorwerp gestoten bent, controleer of de grasmaaier beschadigd is en voer de nodige reparaties uit vóórdat u de maaier opnieuw gebruikt;
– als de grasmaaier op ongebruikelijke manier begint te trillen (probeert u onmiddellijk de oorzaak van het trillen te achterhalen en te verhelpen).
19) Schakel de motor uit:
– iedere keer als u de grasmaaier onbeheerd achterlaat. Haal bij de modellen die elektrisch bestuurd worden ook de sleutel eruit;
– vóórdat u benzine bijtankt;
– iedere keer als u de grasopvangzag verwijdert of opnieuw aanbrengt;
– vóórdat u de maaihoogte afstelt.
20) Neem gas terug vóórdat u de motor uitschakelt. Draai na het maaien de benzinetoevoer dicht, waarbij u de aanwijzingen in het motorinstructieboekje nauwkeurig dient op te volgen.
21) Tijdens het maaien dient u altijd een veiligheidsafstand van het roterende mes in acht te nemen, afhankelijk van de lengte van de handgreep.

D) ONDERHOUD EN OPSLAG
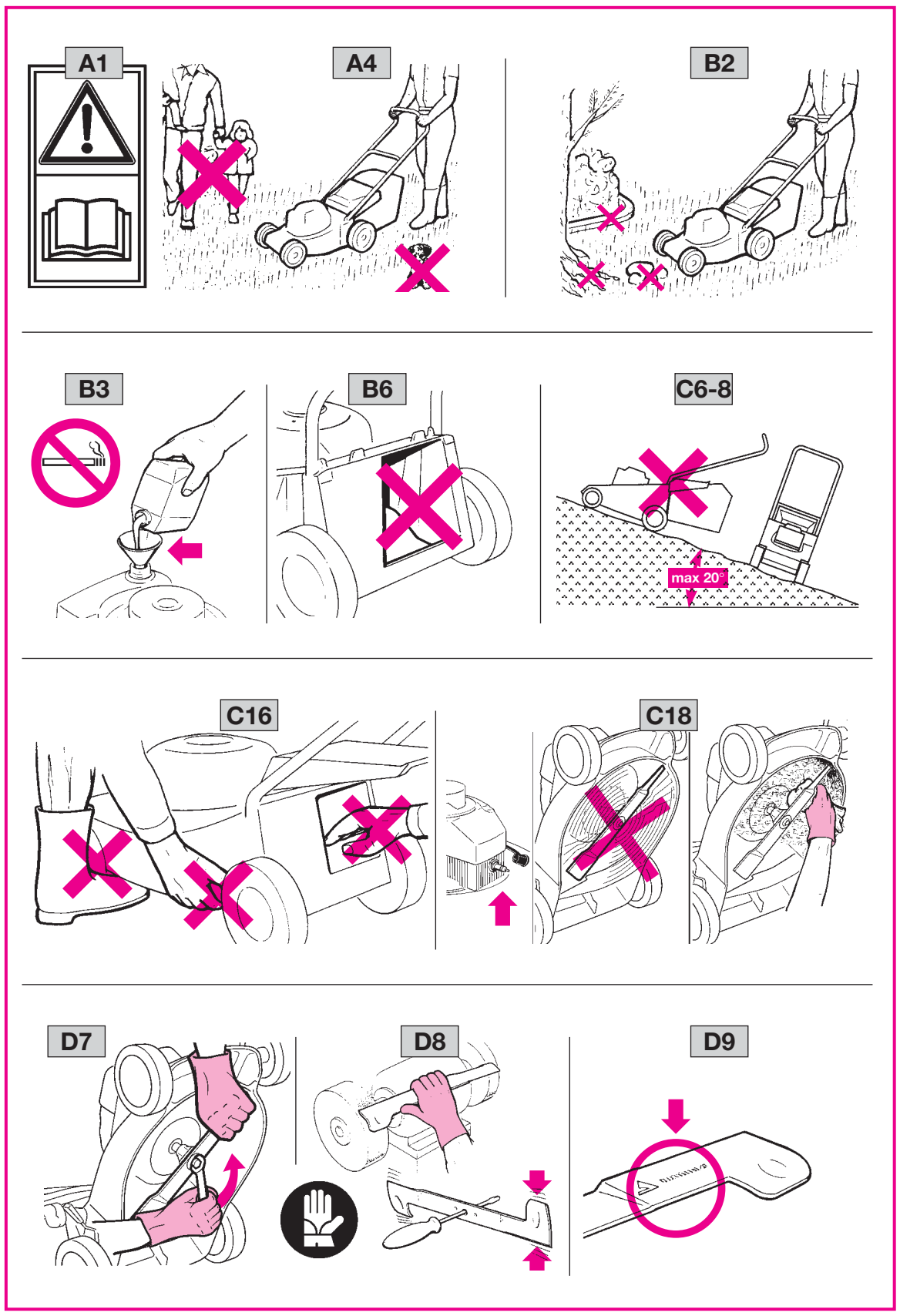
1) Laat de bouten en de schroeven vastgedraaid zitten om er zeker van te zijn dat de machine altijd op een veilige manier gebruiksklaar is. Als u regelmatig onderhoud aan de grasmaaier pleegt zal de werking van de maaier veilig blijven en zal het prestatieniveau gelijk blijven.
2) Zet de grasmaaier niet met benzine in de tank in een ruimte waar de benzinedampen met vlammen, vonken of een warmtebron in aanraking zouden kunnen komen.
3) Laat de motor afkoelen vóórdat u de grasmaaier opbergt.
4) Om het brandgevaar zoveel mogelijk te beperken dient u de motor, de geluiddemper van het uitwerpmechanisme, de accubak en de benzinetank vrij te houden van gras, bladeren of teveel vet. Laat geen zakken of bakken met gemaaid gras in de opslagruimte achter.
5) Controleer de deflector en de opvangzag regelmatig zodat u kunt controleren of deze onderdelen versleten of beschadigd zijn.
6) Als u de tank moet legen, dient u dit in de open lucht te doen en terwijl de motor koud is.
7) Trek werkhandschoenen aan als u het mes demonteert en opnieuw monteert.
8) Zorg dat het maaidek opnieuw in balans wordt gebracht nadat het mes geslepen is.
9) Gebruik de machine, uit veiligheidsoverwegingen, nooit met onderdelen die versleten of beschadigd zijn. De onderdelen moeten vernieuwd en niet gerepareerd worden. Altijd originele onderdelen gebruiken (de messen moeten altijd gemerkt ziijn met dit teken ⚠). Onderdelen van andere kwaliteit kunnen de machine beschadigen en kunnen gevaarlijk zijn voor de gebruiker.
10) Telkens wanneer de machine verplaatst, vervoerd of overgeheld moet worden, is het noodzakelijk:
– stevige werkhandschoenen te dragen;
– neem de machine vast op punten waar u een stevige grip hebt, rekening houdend met het gewicht en de spreiding van het gewicht.